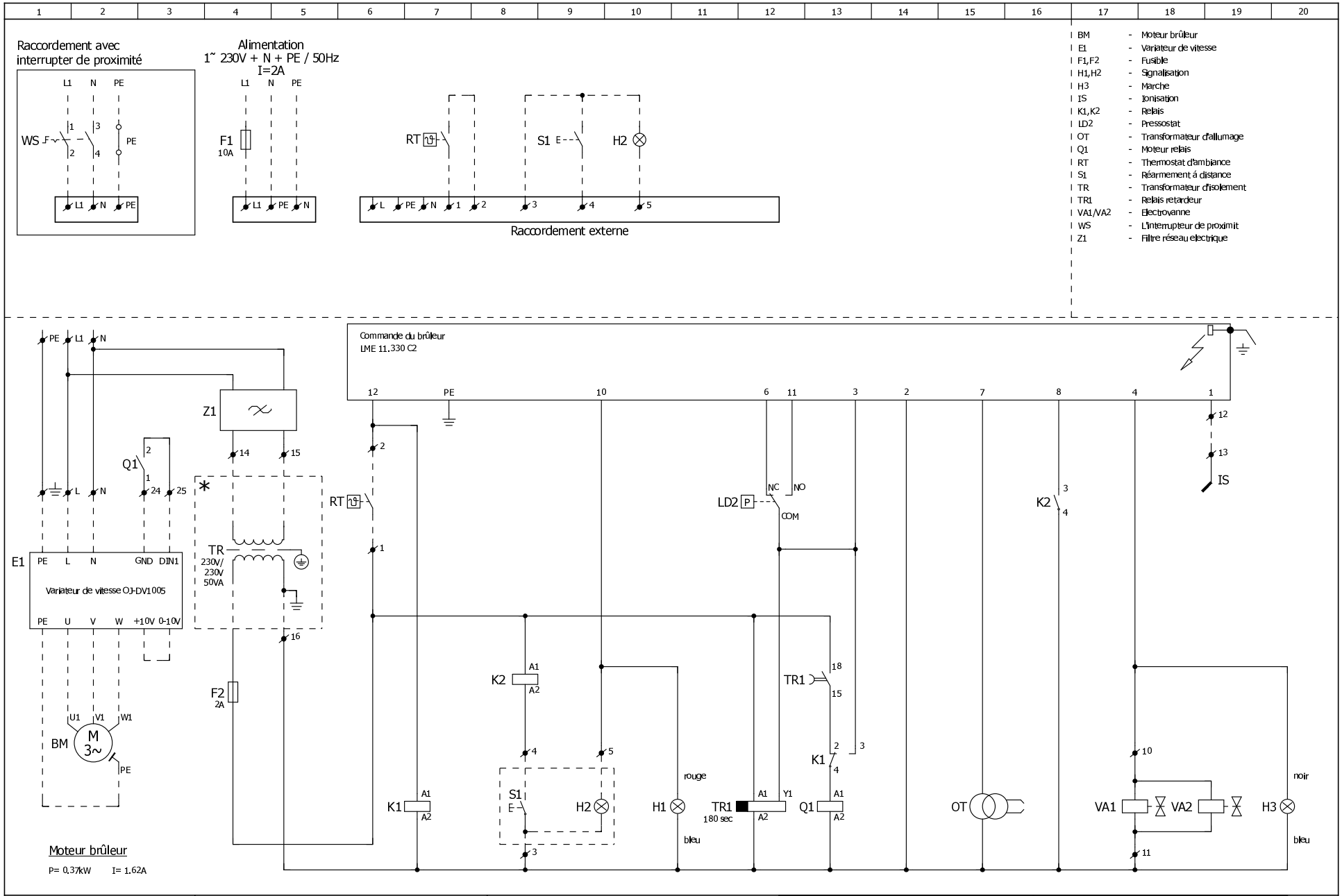
Raccordement avec interrupter de proximité
Alimentation 1~ 230V + N + PE / 50Hz I=2A
Raccordement externe
BM - Moteur brûleur
E1 - Variateur de vitesse
F1,F2 - Fusible
H1,H2 - Signalisation
H3 - Marche
IS - Ionisation
K1,K2 - Relais
LD2 - Pressostat
OT - Transformateur d'allumage
Q1 - Moteur relais
RT - Thermostat d'ambiance
S1 - Réarmement à distance
TR - Transformateur d'isolement
TR1 - Relais retardeur
VA1/VA2 - Electrovanne
WS - L'interrupteur de proximit
Z1 - Filtre réseau electrique
Commande du brûleur LME 11.330 C2
Variateur de vitesse OJ-DV1005
Moteur brûleur
P= 0.37kW I= 1.62A
* Pour aérothermes avec transformateur d'isolement
Infra-Line marche/arrêt
Schema electrique
IL-001000-FR
Schéma d'electrique
Get. J.W.
Date 2-11-2022
Gec. TvD
Norm
Groupe IL
Type Infra-Line
Art.nr 30.03.192
Version 1.5
1